Как сэкономить на пусконаладке и эксплуатации АВР

Любое исполнение схем

- В нашей базе решений вы найдете востребованные схемы для реализации АВР 0,4 кВ.
- Они применимы как для организации резервирования питания между сетевыми источниками питания, так и для совместной работы с независимыми источниками электроэнергии, например, дизель-генераторными установками.

Надежное коммутационное оборудование

- Европейское производство OEZ с 1941 года обеспечивает исключительное качество выпускаемых современных автоматических выключателей в литом корпусе MCCB до 1600 A Modeion и воздушных автоматических выключателей ACB до 6300 A Arion.

- Надежная работа моторных приводов обеспечивает четкое переключение автоматических выключателей в нужный режим, а высокие электрические параметры обеспечивают надежную защиту вашего оборудования.

5 причин выбрать оборудование OEZ

- Всегда в наличии!
- Сделано в Европе
- Высокое качество за разумные деньги
- Программы по подбору оборудования
- Минимальный температурный предел эксплуатации - 45 °C

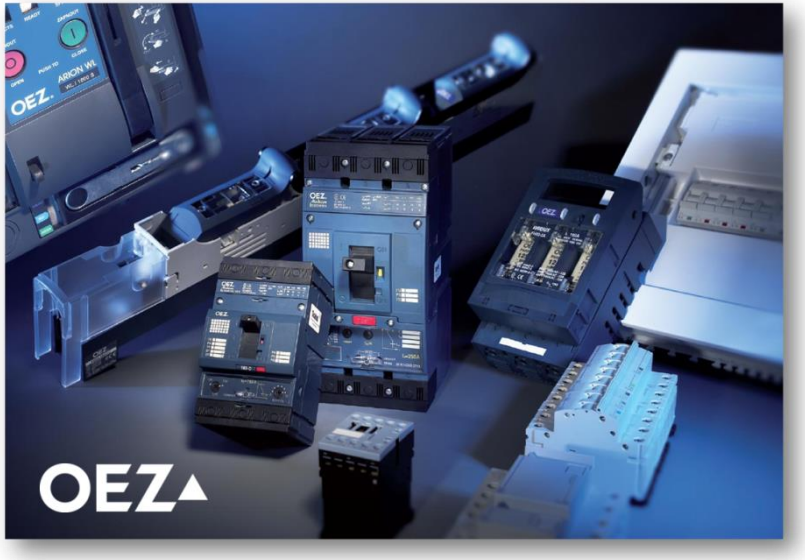

Modeion

Varius

Conteo

Minia

Arion

Понятная настройка параметров АВР

- Применение блока управления работой АВР типа БУАВР, интегрированного с реле контроля напряжений, гарантирует легкость настройки параметров работы логики АВР при проведении пусконаладочных работ и дальнейшем обслуживании.
- В случае необходимости устройство легко может быть заменено на аналогичное, при этом ввод в эксплуатацию не потребует знаний в области программирования – устройство готово к работе!
- Четкая и ясная инструкция по эксплуатации на русском языке поможет вам легко разобраться в логике работы устройства.

Гарантированная защита от параллельной работы

- В соответствии с требованиями ПУЭ, по умолчанию во всех устройствах АВР предусмотрены электрические блокировки между коммутационными аппаратами

- При необходимости коммутационные аппараты оснащаются и механическими блокировками.

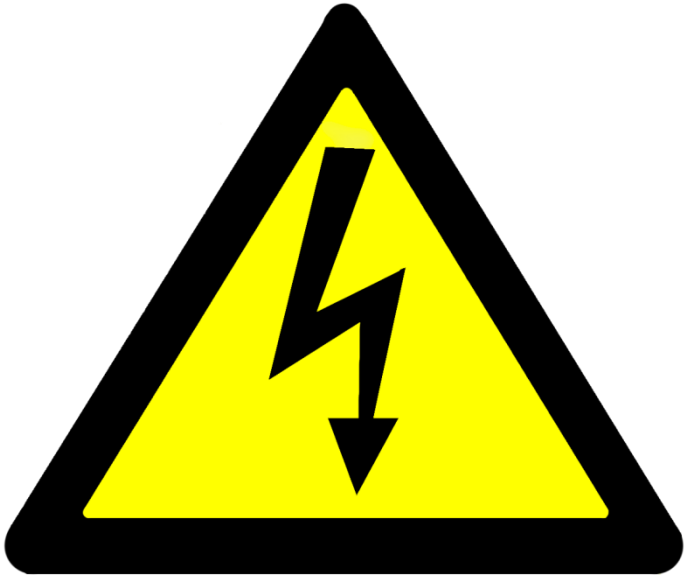

СХЕМЫ

Схема 2 в 1 – два сетевых ввода

- Два независимых сетевых ввода. Одна секция потребителей. Нагрузка получает питание от одного из вводов - основного.

- В случае выхода напряжения за нормальные параметры устройство АВР переводит питание нагрузки на другой сетевой ввод, отключая при этом аварийный.

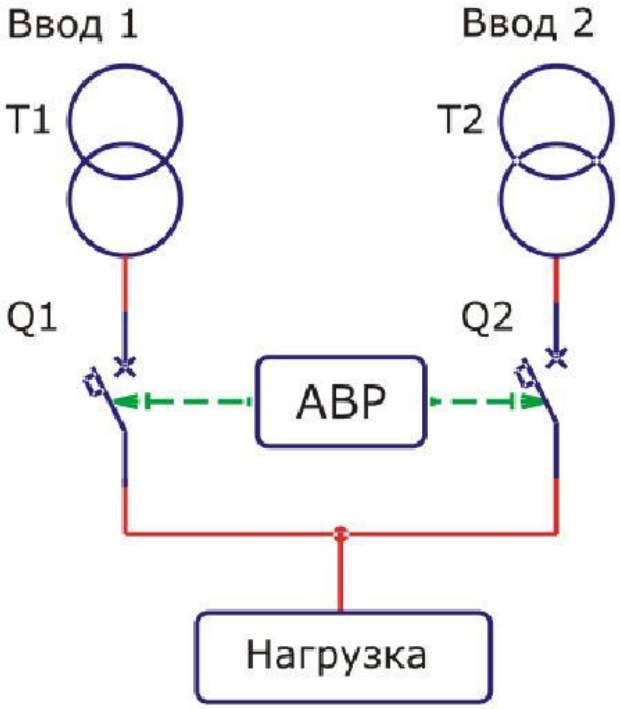

Схема 2 в 1 ЭА – один сетевой ввод, другой ЭА

- Как и в предыдущей схеме, одна секция потребителей. Один ввод сетевой, другой независимый источник, например, дизель-генератор.

- В случае выхода напряжения сетевого источника за нормальные параметры, устройство АВР формирует сигнал на запуск независимого источника и переводит нагрузку на него.

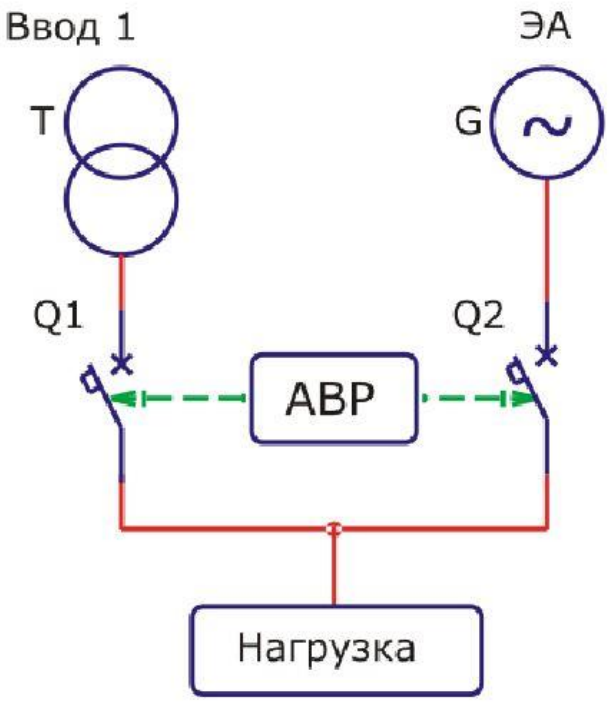

Схема 2 в 2 – два сетевых ввода, две нагрузки

- Два независимых источника питания. У каждого источника своя секция потребителей. В нормальном режиме потребители получают питание от своего источника.

- В аварийном режиме устройство АВР переключает питание на один источник через секционный коммутационный аппарат, отключая аварийный по вводу. При нормализации параметров напряжения происходит возврат в исходное состояние.

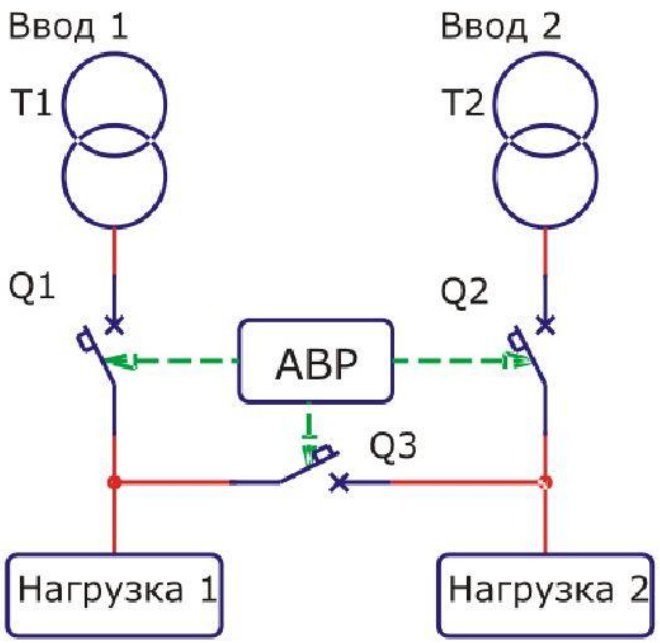

Схема 3 в 2 – два сетевых ввода, один ЭА, две нагрузки

- Два независимых источника питания и один источник питания от дизель-генератора (ЭА). У каждого источника своя секция потребителей. В нормальном режиме потребители получают питание от своего источника.

- В аварийном режиме по первому вводу устройство АВР переключает питание на один источник через секционный коммутационный аппарат, отключая аварийный по вводу. При аварии на двух независимых вводах устройство АВР включает питание от дизель-генератора (ЭА).

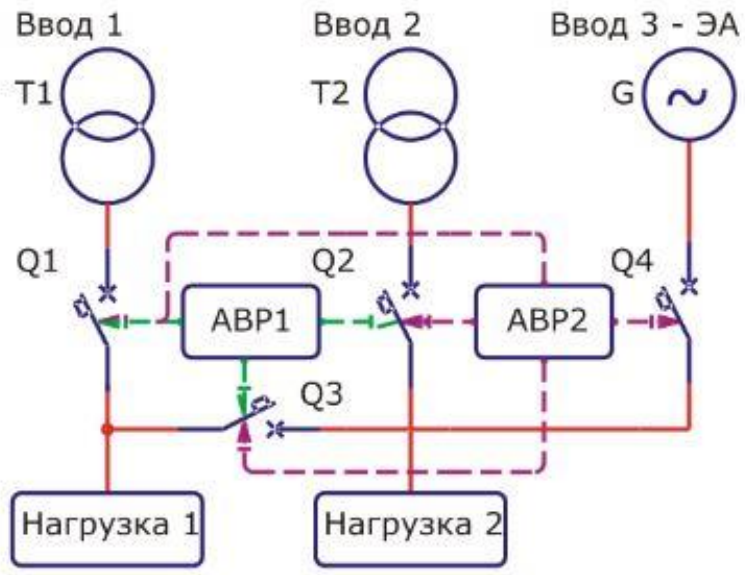

Оптимальный способ заказа

Для вас мы предлагаем удобные способы приобретения необходимого комплекта АВР

Полный пакет для самостоятельной сборки

Вы получаете:

- спецификацию для заказа необходимого оборудования
- принципиальную схему
- чертеж компоновки оборудования
- инструкцию по эксплуатации

Вы можете выбрать оптимальный для себя вариант комплектации и заказать любую часть нужного вам оборудования.

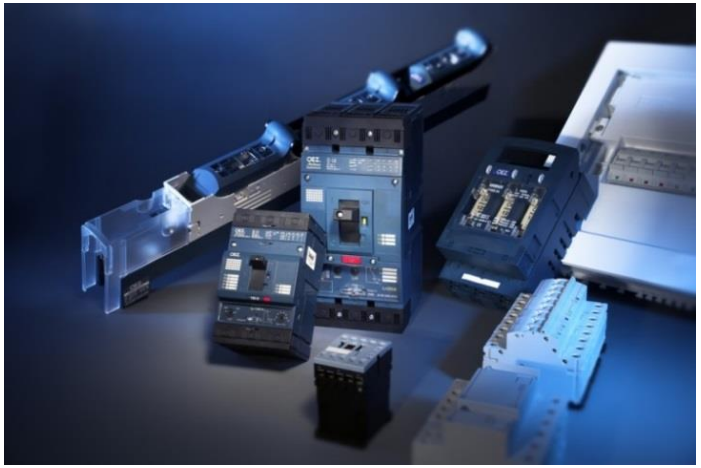

Предсобранный комплект оборудования

- При такой форме заказа вы получаете нужные вам автоматические выключатели, собранное устройство АВР на монтажной плате, необходимые жгуты для соединения, инструкцию по эксплуатации. Вам остается только самостоятельно установить это оборудование в своих НКУ.

- При необходимости поставка автоматических выключателей возможна в исполнении РЕТРОФИТ— вы демонтируете требующие замены автоматические выключатели, а мы поставляем вам комплект адаптации к новым автоматическим выключателям OEZ.

Готовые решения НКУ с АВР

Мы готовы оперативно решить Ваши задачи, связанные с приобретением готового НКУ с АВР, будь то навесной небольшой для загородного дома или промышленный главный распределительный щит ГРЩ до 6300 А.

Как быстро сделать заказ

Вы можете сделать заказ любым удобным вам способом:

- На **сайте** с помощью конфигуратора* www.elsnab.ru/avr.html
- Заполнив опросный лист и отправив его нам по **электронной почте** pto@elsnab.ru (с темой письма «Опросный лист на АВР») или по факсу +7 (495) 225-48-00
- Просто позвонив нам **по телефонам**

  +7 (495) 225-48-00 и +7 (800) 7777-380

* в разработке

Раздел АВР на сайте «Элснаб»

- Монтажные схемы в AutoCAD
- Заказные спецификации в Excel
- Руководства по эксплуатации в PDF

elsnab электротехническое снабжение

+7 (495) 225-48-00
8 (800) 7777-380
Звонки по России бесплатно

Город Москва
здесь 0 дилеров

Отправить запрос
Онлайн консультант
Заказать звонок

Вход в Мой Элснаб Регистрация
Моя корзина
0 товаров | 0 руб.

Интернет-магазин Элснаб+ | Продукция и услуги | Поддержка | О компании | Контакты | Мой Элснаб | поиск | найти

Главная > Решения > АВР (автоматический ввод резерва)

Общее описание
Оптимальный вариант заказа АВР
Схема 2 в 1 - два сетевых ввода
Схема 2 в 1 - один сетевой ввод, другой независимый электроагрегат (ЭА)
Схема 2 в 2 - два сетевых ввода, две нагрузки
Схема 3 в 2 - два сетевых ввода, две нагрузки
Микропроцессорное устройство управления

АВР (автоматический ввод резерва)

Центр компетенции АВР

Ввод 1 Ввод 2 T1 T2 G Q1 Q2 Q4 АВР1 АВР2

Своим клиентам компания "Элснаб" предлагает комплексное решение для реализации устройства автоматического ввода резерва (автоматического включения резерва, АВР) на базе коммутационного оборудования OEZ. Применяя лучшие решения европейских и российских компаний в области реализации устройств АВР, мы предлагаем своим клиентам надежные законченные решения:

- Комплексную или частичную поставку комплектующих для самостоятельной реализации устройств АВР в собственных НКУ, включающую перечень необходимых комплектующих, комплект рабочей документации для самостоятельной сборки и руководство по эксплуатации.
- Комплексную поставку готовых устройств АВР, состоящих из необходимых коммутационных аппаратов, готовой платы устройства управления АВР с комплектом соединительных проводов и руководства по эксплуатации, для последующей установки в собственных НКУ.
- Готовые НКУ с установленными устройствами АВР: от небольших навесных шкафов для организации бесперебойного электроснабжения загородных домов, до промышленных главных распределительных щитов ГРЩ.

Назначение
Как известно, устройство АВР обеспечивает непрерывность электроснабжения потребителей в сетях переменного тока 380В 50 Гц с различными системами заземления между двумя или несколькими источниками питания. Источниками питания могут быть как сетевые вводы, независимые источники питания (дизель-генераторы), так и их комбинация. Как правило, во время работы устройства АВР допускаются перерывы электроснабжения на время переключения между источниками.

Скачать
- Презентация АВР
- Буклет АВР
- Опросный лист АВР

Прочитать
- Статья «Рациональная схема АВР»

Техническая документация
- Типовая конфигурация ARION для АВР
- Руководство по эксплуатации БУАВР
- Временные диаграммы для схем АВР
- Бланк заказа Arion

СЕМЬ ПРИЧИН ОБРАТИТЬСЯ В ЦЕНТР КОМПЕТЕНЦИИ АВР

- Библиотека схем, спецификаций и руководств на сайте
- Комплексное решение для реализации АВР
- Европейское качество за разумные деньги
- Четыре варианта комплектации АВР, включая «Ретрофит»
- Надежность
- Минимальный температурный предел эксплуатации -45 °С
- Техническая поддержка по телефону 8 800 7777 380

http://www.elsnab.ru/solutions/tsentr-kompetentsii-apb/

ПРИЛОЖЕНИЯ

Modeion – MCCB до 1600 A

- Номинальный ток от 16 до 1600 A
- Отключающая способность до 65 кА
  - **BC 160** - до 160 A, до 25 кА, исполнение фиксированное
  - **BD 250** - до 250 A, до 65 кА, исполнение фиксированное/втычное/выдвижное
  - **BH 630** - до 630 A, до 65 кА, исполнение фиксированное/втычное/выдвижное
  - **BL 1000/1600** - до 1600 A, до 65 кА, исполнение фиксированное/ выдвижное
- Сменные блоки защитных расцепителей для любых нагрузок
- Все необходимые дополнительные аксессуары

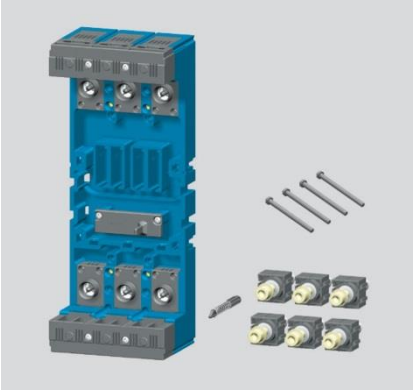

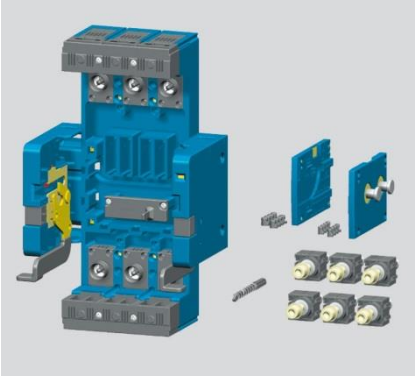

ARION – ACB до 6300 A

OEZ Arion

- Номинальный ток до 6300 A
- Отключающая способность до 150 кA
- Исключительная защита расцепителями максимального тока
- Стационарное/выдвижное исполнения
- Все необходимые дополнительные аксессуары
- Поддержка современных протоколов передачи данных
- Простая конфигурация заказа - подробности на сайте

Опросный лист

Схема

2 в 1	два сетевых ввода
2 в 1 ЭА	один сетевой ввод, другой ЭА (электроагрегат)
2 в 2	два сетевых ввода, две нагрузки

U оперативных цепей

220 В AC	собственное
220 В AC	независимое
24, 48 В DC	независимое

Дополнительно любая комбинация вариантов

Базовое исполнение

Индикация и управление на блоке БУАВР

Дополнительная световая индикация на двери шкафа

Местное управление кнопками на двери шкафа

Вывод на клеммы состояния автоматических выключателей - сухие к

Дополнительный источник гарантированного питания 220В AC (ИБП)

Дополнительная световая индикация на двери шкафа

Только для исполнения питания оперативных цепей

Внешнее управление по интерфейсу RS485/RS232

Только для исполнения по схеме «2 в 2»

---

elsnab электронное сообщение

Опросный лист на АВР

8 (495) 225-48-00
8 (800) 7777-380
pto@elsnab.ru

Схема

2 в 1	два сетевых ввода	☐	3 в 1	два сетевых ввода, один ЭА, одна нагрузка ☐
2 в 1 ЭА	один сетевой ввод, другой ЭА (электроагрегат)	☐	3 в 2	два сетевых ввода, один ЭА, две нагрузки ☐
2 в 2	два сетевых ввода, две нагрузки	☐		

Тип автоматического выключателя [F - фиксированный, P - втычной, W - выкатной]

до 160 А	исполнение F	Modeion BC160 + контакторы	☐
до 160 А	исполнение F	Modeion BC160	☐
до 250 А	исполнение F, P, W	Modeion BH250	☐
до 630 А	исполнение F, P, W	Modeion BD630	☐
до 1600 А	исполнение F, W	Modeion BL1000 (1600)	☐
до 6300 А	исполнение F, W	Arion WL	☐

коммутация моторными приводами

Интеллектуальное реле

БУАВР ☐ — Программируемый логический контроллер ☐

Блок управления АВР

Механическая блокировка

Без блокировки ☐

С механической блокировкой ☐

Для Modeion BC160 нет блокировки
Для Modeion BD250 и BH630 блокировка только для "2 в 1" и "2 в 1 (ЭА)"

U оперативных цепей

220 В AC	собственное	☐
220 В AC	независимое	☐
24, 48 В DC	независимое	☐

Другое _____

указать при заказе

Дополнительно любая комбинация вариантов

Базовое исполнение ☐

Индикация и управление на блоке БУАВР

Дополнительная световая индикация на двери шкафа ☐

Местное управление кнопками на двери шкафа ☐

Вывод на клеммы состояния автоматических выключателей - сухие контакты ☐

Дополнительный источник гарантированного питания 220В AC (ИБП) ☐

Дополнительная световая индикация на двери шкафа ☐

Только для исполнения питания оперативных цепей

Внешнее управление по интерфейсу RS485/RS232 ☐

Только для исполнения по схеме «2 в 2»

Варианты заказа

Только автоматические выключатели	☐	Автоматический выключатель + плата АВР в сборе	☐
Авт. выключатели и комплектующие платы АВР	☐	НКУ АВР (шкаф)	☐
Ретрофит	☐		

Способ ввода/отвода питания (указывается при заказе НКУ в сборе)

Сеть	4-х проводная	☐	5-ти проводная	☐	
Ввод кабелем	сверху	☐	снизу	☐	
Тип кабеля _____					Количество жил на фазу _____
Отвод кабелем	сверху	☐	снизу	☐	
Тип кабеля _____					Количество жил на фазу _____
Другое _____					

Имя: _____

Телефон: _____

E-mail: _____

Отправить запрос

Кнопка «Отправить запрос» работает при использовании программы электронной почты Microsoft Outlook, при использовании других почтовых клиентов необходимо предварительно сохранить форму и отправить ее вложением на адрес pto@elsnab.ru.

http://www.elsnab.ru/avr.html

Схемы в *.dwg, спецификации в *.xls, инструкции в *.pdf

Контакты

Склад и офис
105425, Москва,
ул. 3-я Парковая, 41А

Телефон/факс
+7 (495) 225 48 00
+7 (800) 7777 380
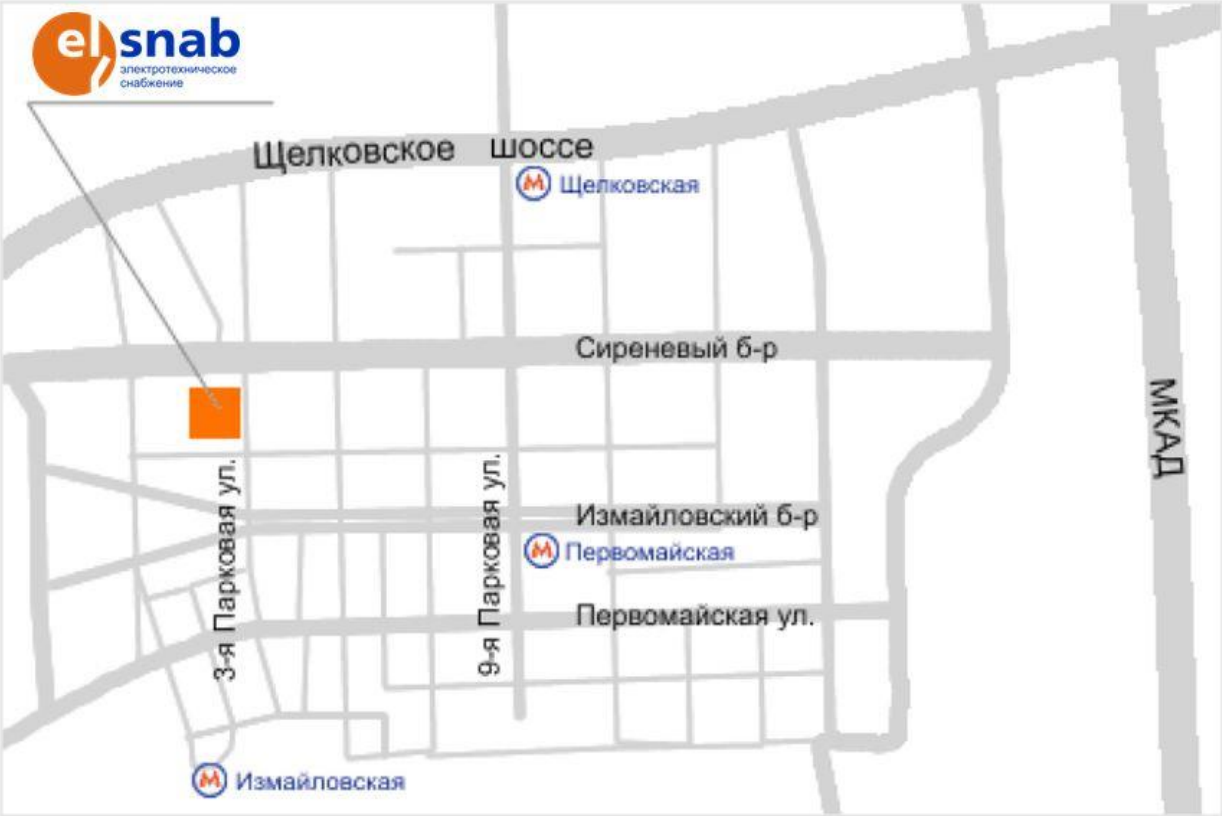
Сайт
www.elsnab.ru